Passaggio di muro ad alta flessibilità, rubinetto a sfera, maniglia Firesafe, PN 5

6864

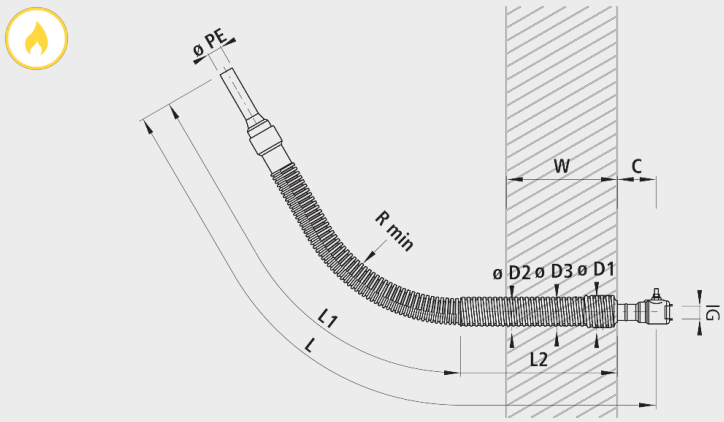

Caratteristiche

- Rubinetto a sfera termoresistente fino a 650°C
- Maniglia Firesafe montata
- Estremità da saldare: PE 100, SDR 11
- Attacco con filetto interno
- Compatibile con passaggi multipli
- Certificato SSIGA

Materiale

- Collegamento in acciaio/PE completamente incapsulato
- Flessibile ondulato: INOX, per gas
- Estremità da saldare: PE 100, SDR 11
- Rivestimento di protezione: PE con fissaggio a punto fisso

Montaggio e installazione

- Per il fissaggio diretto nel muro, con o senza dispositivo di colata
- Montaggio a secco nel carotaggio
- Il dispositivo di sicurezza da estrazione può essere montato direttamente.

Attenzione

- Attenersi alle norme di montaggio.
- Possibilità di raccordo disponibili (avvitatura regolatore, flangia e flangia libera
- Su richiesta disponibile senza maniglia Firesafe

	ø PE	IG	L (mm)	L1 (mm)	L2 (mm)	R min.	ø D1 (mm)	ø D2 (mm)	ø D3	C cm	ø KB T (mm)	ø KB N (mm)	W T	W N (mm)	Peso (kg)
6864032000	32	1"	2990	2370	420	350	66	60	53	20-24	100	90	400	300	7.300
6864040000	40	1¼"	3040	2420	420	350	80	75	75	20-24	130	120	400	300	11.000
6864050000	50	1½"	3040	2420	420	350	80	75	75	20-24	130	120	400	300	11.200
6864063000	63	2"	3080	2460	420	350	95	90	90	20-24	130	120	400	300	15.000