Croce con manicotti ad innesto BAIO®, PN 16

5470

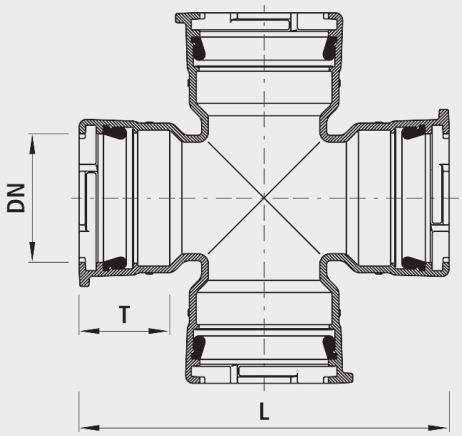

Sistema modulare

- Tutte le raccorderie e i pezzi speciali con estremità lisce possono essere inseriti e bloccati nel manicotto BAIO®.

Applicazione

- BAIO® è un sistema modulare. Tutte le saracinesche e raccordi con estremità liscia possono essere infilati e bloccati nei manicotti BAIO®. In questo modo si possono realizzare senza flangia anche le combinazioni a saracinesca più esigenti, fino a DN 300. Inoltre il raccordo si può smontare senza attrezzi. Tutte le saracinesche e raccordi BAIO® di serie sono dotati di guarnizioni TYTON per acqua. Il manicotto ad innesto è adatto per i seguenti tipi di tubo:
- Tubi in ghisa
  - Con guarnizione standard TYTON (n° 5390), protezione antisfilamento con guarnizione TYTON-SIT (n° 5399) o BAIO®-SIT (n° 5380); smontabile dall'esterno
- Tubi in ghisa Ecopur
  - Con guarnizione standard TYTON (n°5390), protezione antisfilamento con BAIO®-SIT (n° 5380); smontabile dall'esterno
- Tubi BLUTOP
  - Con guarnizione (n° 5392)
  - Protezione antisfilamento (n° 5381)
- Tubi in PE
  - Con estremità in PE da saldare (n° 4520 / 4526)
- Tubi in PVC
  - Con guarnizione in PVC (n° 5396)

Caratteristiche

- Angolazione
  - DN 80 a DN 150: max. 3°
  - DN 200 a DN 300: max. 2°
- Temperatura di esercizio
  - max. 40 °C
- Valore di pressione PN 16

Dispositivo di bloccaggio

- Dispositivo di bloccaggio BAIO®-SIT (n° 5380)
- Guarnizione TYTON-SIT (n° 5399)

Raccordi di transizione

- Di serie con guarnizione TYTON (n° 5390)
- Guarnizione in PVC (n° 5396)
- Estremità in PE da saldare (n° 4520)

Materiale

- Corpo
  - Ghisa sferoidale EN-GJS-400 (GGG 40),
  - Rivestimento EWS secondo GSK, RAL-GZ 662, spessore dello strato min. 250 µm
- Manicotti ad innesto
  - secondo DIN 28603
- Guarnizioni
  - EPDM
  - Omologazioni KTW e W 270

	DN	PN (bar)	L (mm)	T (mm)	Peso (kg)	N° CPN 411	N° CPN 412
5470100000	100	16	420	120	23.400	234719	232612
5470125000	125	16	465	125	30.000	234721	232613
5470150000	150	16	500	125	36.000	234722	232614
5470200000	200	16	600	145	57.800	234723	232615