Saracinesca flangiata/da saldare in PE, PN 5

4855

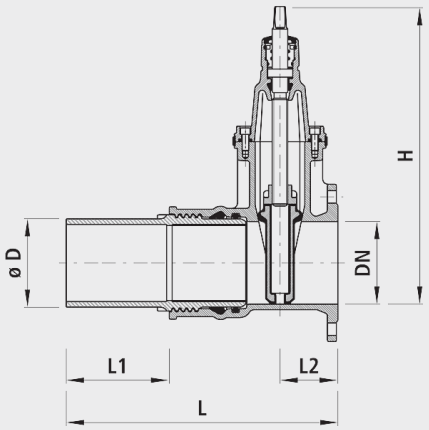

Applicazione

- La raccorderia in PE con estremità da saldare può essere saldamente collegata tramite manicotti elettrosaldabili o saldature testa a testa con elemento riscaldante.
- Le estremità vengono saldamente avvitate al corpo della raccorderia con una doppia guarnizione circolare (labbro di tenuta, guarnizione circolare) e bussola d'appoggio.
- In caso delle saracinesche, le estremità in PE da saldare si possono sostituire singolarmente.
- Adatta per tubi in PE. La lavorazione si basa sulle direttive VKR (Unione dei fabbricanti di tubi di plastica, componenti di tubazioni, Aarau).
- Specificare l'impiego con gas naturale al fine di poter effettuare la prova richiesta secondo DIN 3230-5 (PG1 per raccorderia interrata e PG3 per raccorderia negli impianti) con il relativo certificato di collaudo 3.1 in conformità a DIN EN 10204.

Caratteristiche

- I raccordi in PE possono essere sostituiti in caso di necessità o di trasformazione. In tal modo la rubinetteria può essere riuttilizzata in caso di raccordo in PE difettoso.
- Tronchetto maschio standard: PE 100 SDR 11, disponibile anche tornito in SDR 17 (N° 4856)
- Valore di pressione PN 5

Flangia

- PN 10/16

Materiale

- Tornita su SDR 17, su richiesta (n° 4856)
- Corpo
  - Ghisa sferoidale EN-GJS-400 (GGG 40)
  - Rivestimento in EWS secondo GSK, RAL-GZ 662, spessore dello strato min. 250 µm
  - Verniciatura giallo RAL 1021
- Guarnizioni
  - O-Ring: NBR-Duo
  - Guarnizione manicotto: NBR
- Bussola di appoggio
  - INOX

	DN	ø D	PN (bar)	H (mm)	L (mm)	L1 (mm)	L2 (mm)	Foratura-ø max.	Peso (kg)	N° CPN 411	N° CPN 412
4855050063	50	63	5	260	400	185	75	45	11.500	814235	813524
4855080090	80	90	5	335	425	180	90	64	20.000	814277	813536
4855100110	100	110	5	375	450	185	95	79	25.400	814318	813547
4855100125	100	125	5	375	475	180	95	93	28.000	814319	813548
4855150160	150	160	5	460	500	180	105	119	46.000	814362	813562
4855150180	150	180	5	460	510	175	105	135	50.500	814363	813563
4855200225	200	225	5	565	560	190	115	170	79.500	814385	813615