Combi-4 avec embouts PE à souder, PN 5

4434

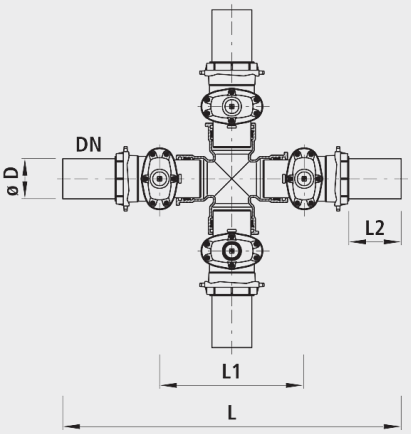

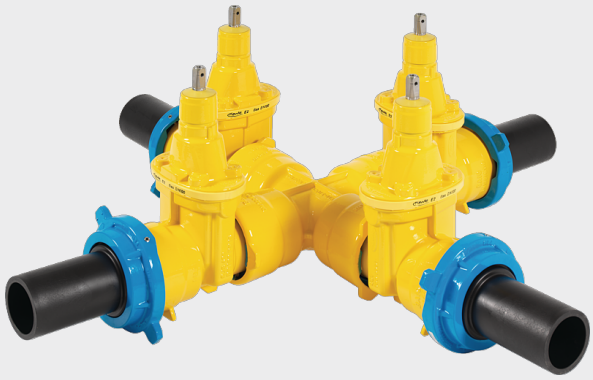

Application

- Les robinetteries PE à souder peuvent être raccordées fermement avec des manchons électrosoudé, des soudages bout à bout par électro-soudage ou des raccords par serrage mécanique.
- Les embouts PE à souder peuvent être remplacés individuellement sur les vannes.
- Convient pour tous les tube PE. La mise en œuvre se réfère aux directives de la VKR (Association suisse des matières plastiques, Aarau).
- L'usage pour le gaz naturel doit être spécifié, afin de pouvoir effectuer les essais exigés selon DI N 3230-5 (PG1 pour armature enfouies et PG3 pour armature dans installation) et remettre les certificats de contrôle de fabrication 3.1 selon DIN EN 10204.

Attention

- Combinaisons spéciales ou autres combinaisons jusqu'à d 355 mm sur demand

Caractéristiques

- Les embouts PE peuvent être rempalcés au besoin ou en cas de transformation. Les robinetteries sont de ce fait réutilisables si un embout PE est défectueux.
- Manchon à souder standard: PE 100 SDR 11, sur demande en SDR 17 tourné
- Niveau de pression PN 5

Matière

- Corps
  - Fonte sphéroïdale EN-GJS-400 (GGG 40)
  - Revêtement EWS selon GSK, RAL-GZ 662, épaisseur de couche min. 250 µm
  - Peinture jaune RAL 1021
- Joints
  - O-Ring: NBR-Duo
  - Joint de manchon: NBR
- Embout à souder
  - Standard: PE 100, SDR 11
  - Sur demande: tournée à SDR 17
- Bague d'appui
  - INOX

	DN	ø D	PN (bar)	L (mm)	L1 (mm)	L2 (mm)	Poids (kg)
4434080090	80	90	5	1170	510	145	99.200
4434100110	100	110	5	1260	550	165	126.000
4434100125	100	125	5	1290	550	180	127.200
4434125140	125	140	5	1430	595	200	196.400
4434125160	125	160	5	1460	595	215	198.000
4434150160	150	160	5	1520	660	215	216.000
4434150180	150	180	5	1540	660	225	217.600
4434150200	150	200	5	1620	660	160	220.800
4434200200	200	200	5	1730	790	240	352.000
4434200225	200	225	5	1760	790	255	354.800
4434200250	200	250	5	1800	790	280	356.400