Combi-4 BAIO®, PN 16

4430

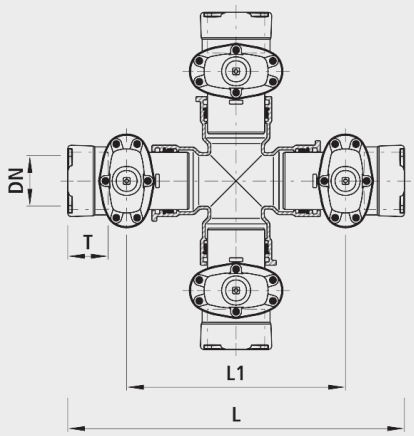

Application

- BAIO® est un système de modules. Toutes les robinetteries et pièces de forme à bout lisse peuvent être emboîtées dans les manchons BAIO®. Il est ainsi possible de réaliser même des combinaisons de vannes très exigeantes jusqu'à DN 300 sans brides. De plus, le raccord est démontable sans outils. Toutes les robinetteries et pièces de forme BAIO® sont équipées de série avec des joints TYTON pour l'eau. Le manchon à emboîtement convient pour les types de tube suivants:
- Tubes en fonte
  - Avec joints standard TYTON (n° 5390), verrouillage avec joints TYTON-SIT (n° 5399) ou BAIO®-SIT (n° 5380); à l'extérieur, démontable
- Tubes en fonte Ecopur
  – Avec joints standard TYTON (n° 5390), verrouillage avec BAIO®-SIT (n° 5380); à l'extérieur, démontable
- Tubes BLUTOP
  - Avec joint (n° 5392)
  - Verrouillage (n° 5381)
- Tubes PE
  - Avec embout PE à souder (n° 4520 / 4526)
- Tubes PVC
  - Avec joint PVC (n° 5396)

Caractéristiques

- Coudes
  - DN 80 à DN 150: max. 3° - DN 200 à DN 300: max. 2°
- Température de service
  - max. 40 °C
- Profondeur d'emboîtement ZAK®46
  -35 mm

Verrouillage

- Verrouillage BAIO®-SIT (n° 5380)
- Joint TYTON-SIT (n° 5399)

Transitions

- De série avec joint TYTON (n° 5390)
- Joint PVC (n° 5396)
- Embout PE à souder (n° 4520)

Matière

- Corps
  - Fonte sphéroïdale EN-GJS-400 (GGG 40),
  - Revêtement EWS selon GSK, RAL-GZ 662, épaisseur de couche min. 250 µm
- Manchons à emboîtement
  - Selon DIN 28603
- Joints
  - EPDM
  - Homologation KTW et W 270

	DN	PN (bar)	L (mm)	L1 (mm)	H (mm)	T (mm)	Poids (kg)	N° CAN 411
4430080000	80	16	810	510	313	110	84.000	
4430100000	100	16	850	550	343	105	108.000	827312
4430125000	125	16	945	595	421	115	168.000	827313
4430150000	150	16	1000	660	433	115	184.000	827314
4430200000	200	16	1150	790	541	125	302.000	827315

Hauteur H: axe du tube à extrémité de tige