Hausanschluss-Eckventil mit PE-Steckmuffe, ZAK®, PN 16

3131

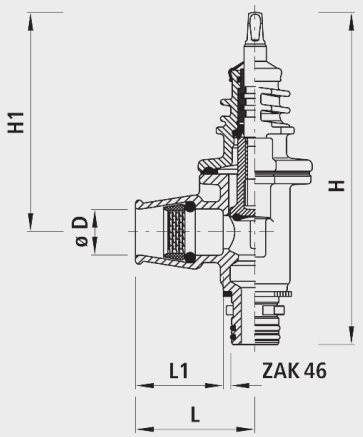

Anwendung

- Hawle bietet weltweit das variantenreichste Hausanschluss-Programm für Gas und Wasser. Die Hausanschluss-Schieber unterteilen sich in zwei Gruppen:
- Weichkeil-Schieber ¾ bis 2“
  - Die robuste und wartungsfreie Konstruktion hat den Vorteil, dass in geöffneter Stellung der ganze Rohrleitungsquerschnitt zur Verfügung steht. Daraus resultiert ein sehr geringer Druckverlust.
- Eckventile 1 bis 2“
  - Weichdichtende Konstruktion. Speziell geeignet bei schwierigen Platzverhältnissen im Graben.
  - Hausanschluss-Schieber (Nr. 2491) mit integrierter selbsttätiger Entleerung lieferbar
  - Viele Abgangsvarianten mit Hawle-Steckfittings (siehe Kapitel K)
  - ZAK®-Technik: Gewindeloses Hausanschlusssystem. Für eine korrosionsfreie und schnelle Verbindung.

Eigenschaften

- Mit zugfester PE-Steckmuffe
- Gewindeloses Hausanschluss-System ZAK®
- Betriebstemperatur
  - max. 40°C
- Druckstufe PN 16
- Integrierter Korrosionsschutz
  - Metallische, unbeschichtete Gewindeoberflächen in Armaturen führen zu Korrosion und Inkrustation. Die Folge sind reduzierte Durchflussleistungen und hohe Sanierungskosten.

Werkstoff

- Gehäuse
  - Späroguss EN-GJS-400 (GGG 40)
  - EWS-Beschichtung nach GSK, RAL-GZ 662, Schichtdicke min. 250 µm

	ZAK®	ø D	PN (bar)	H (mm)	H1 (mm)	L (mm)	L1 (mm)	Gewicht (kg)	NPK-Nr. 411	NPK-Nr. 412
3131046040	46	40	16	296	190	106	76	4.300	816423	816322
3131046050	46	50	16	296	190	120	91	4.500	816424	816323
3131046063	46	63	16	296	190	150	105	4.800	816425	816324