Raccordo ad innesto in ghisa, con filettatura interna

6200

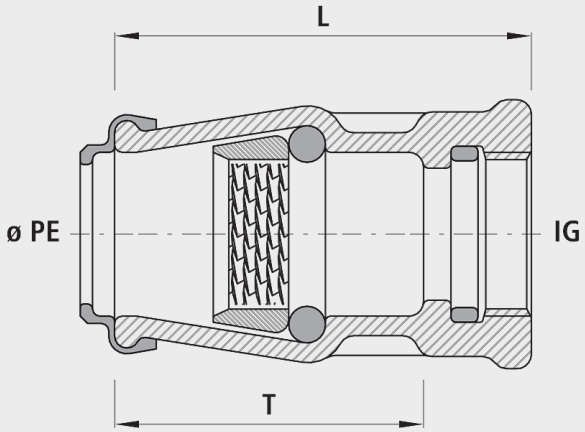

Applicazione

- Per tutti i tubi in PE
- I raccordi ad innesto Hawle vengono impiegati con successo da oltre 50 anni. La tecnica di collegamento convincente e facile offre una presa ottimale del tubo in PE nel raccordo. Tramite l'anello di bloccaggio ed un O-Ring robusto vengono garantite sicurezza di trazione e tenuta.

Caratteristiche

- Filettatura interna con anello protettivo contro la corrosione e/o incrostazioni della giunzione
- Nessuna bussola di appoggio necessaria per tubazioni idriche e di aria compressa
- Nessuna tensione, né indebolimento del tubo in PE
- Le forze di tenuta e di antisfilamento sempre sufficienti che vengono regolate in automatico dalla pressione interna del mezzo.
- Grazie alla scelta dei materiali in ghisa o POM, nessuna corrosione elettrochimica nei collari di presa e nelle saracinesche per allacciamenti
- Possibilità di smontaggio con estrattori (n° 6010)
- Temperatura di esercizio
  -max. 40 °C
- Valore di pressione PN 16
- Protezione contro la corrosione integrata - Le superfici filettate metalliche, non rivestite provocano corrosione e incrostazioni. Ne consegue un flusso ridotto ed elevati costi di risanamento.

Attenzione

- Per evitare la corrosione elettrolitica, i raccordi ad innesto in ghisa non devono essere collagati a pezzi speciali in INOX oppure in ottone. Hawle Armaturen AG respinge tutti i diritti di garanzia per tali instllazioni.

Materiale

- Raccordo ad innesto in ghisa
  - Ghisa sferoidale EN-GJS-400 (GGG 40) oppure ghisa grigia EN-GJL-250 (GG 25)
  - Rivestimento in EWS secondo GSK, RAL-GZ 662, spessore dello strato min. 250 µm

	ø PE	IG	PN (bar)	L (mm)	T (mm)	Peso (kg)	N° CPN 411	N° CPN 412
6200025000	25	3/4"	16	70	50	0.350		
6200032000	32	1"	16	85	60	0.500	453212	454211
6200040000	40	1 1/4"	16	100	75	0.800	453213	454222
6200050000	50	1 1/2"	16	116	90	1.000	453214	454233
6200063000	63	2"	16	137	100	1.850	453215	454244
6200075000	75	2 1/2"	16	143	110	3.200		