Raccordo a T con manicotti ad innesto BAIO®, PN 16

5420

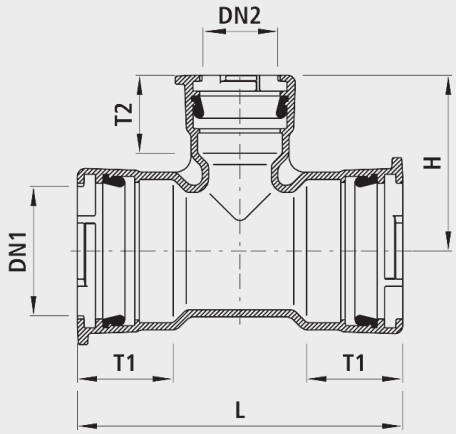

Sistema modulare

- Tutte le raccorderie e i pezzi speciali con estremità lisce possono essere inseriti e bloccati nel manicotto BAIO®.

Applicazione

- BAIO® è un sistema modulare. Tutte le saracinesche e raccordi con estremità liscia possono essere infilati e bloccati nei manicotti BAIO®. In questo modo si possono realizzare senza flangia anche le combinazioni a saracinesca più esigenti, fino a DN 300. Inoltre il raccordo si può smontare senza attrezzi. Tutte le saracinesche e raccordi BAIO® di serie sono dotati di guarnizioni TYTON per acqua. Il manicotto ad innesto è adatto per i seguenti tipi di tubo:
- Tubi in ghisa
  - Con guarnizione standard TYTON (n° 5390), protezione antisfilamento con guarnizione TYTON-SIT (n° 5399) o BAIO®-SIT (n° 5380); smontabile dall'esterno
- Tubi in ghisa Ecopur
  - Con guarnizione standard TYTON (n°5390), protezione antisfilamento con BAIO®-SIT (n° 5380); smontabile dall'esterno
- Tubi BLUTOP
  - Con guarnizione (n° 5392)
  - Protezione antisfilamento (n° 5381)
- Tubi in PE
  - Con estremità in PE da saldare (n° 4520 / 4526)
- Tubi in PVC
  - Con guarnizione in PVC (n° 5396)

Caratteristiche

- Angolazione
  - DN 80 a DN 150: max. 3°
  - DN 200 a DN 300: max. 2°
- Temperatura di esercizio
  - max. 40 °C
- Valore di pressione PN 16

Dispositivo di bloccaggio

- Dispositivo di bloccaggio BAIO®-SIT (n° 5380)
- Guarnizione TYTON-SIT (n° 5399)

Raccordi di transizione

- Di serie con guarnizione TYTON (n° 5390)
- Guarnizione in PVC (n° 5396)
- Estremità in PE da saldare (n° 4520)

Materiale

- Corpo
  - Ghisa sferoidale EN-GJS-400 (GGG 40),
  - Rivestimento EWS secondo GSK, RAL-GZ 662, spessore dello strato min. 250 µm
- Manicotti ad innesto
  - secondo DIN 28603
- Guarnizioni
  - EPDM
  - Omologazioni KTW e W 270

	DN1 (mm)	DN2 (mm)	PN (bar)	L (mm)	H (mm)	T1 (mm)	T2 (mm)	Peso (kg)	N° CPN 411	N° CPN 412
5420080080	80	80	16	380	190	105	105	13.000	232418	232211
5420100080	100	80	16	410	200	120	105	15.600	232519	232232
5420100100	100	100	16	420	215	120	120	16.800	232419	232212
5420125080	125	80	16	410	210	125	105	18.800	232521	232233
5420125100	125	100	16	435	230	125	120	21.200	232541	232253
5420125125	125	125	16	465	230	125	125	23.200	232421	232213
5420150080	150	80	16	415	225	125	105	21.400	232522	232234
5420150100	150	100	16	495	235	125	120	25.600	232542	232254
5420150125	150	125	16	450	240	125	125	25.200	232562	232274
5420150150	150	150	16	500	250	125	125	27.200	232422	232214
5420200080	200	80	16	460	250	145	105	31.600	232523	232235
5420200100	200	100	16	485	265	145	120	33.400	232543	232255
5420200125	200	125	16	510	280	145	125	37.600	232563	232275
5420200150	200	150	16	540	275	145	125	39.400	232583	232315
5420200200	200	200	16	600	300	145	145	45.600	232423	232215
5420250080	250	80	16	550	275	165	105	47.000	232524	232236
5420250100	250	100	16	570	305	165	120	49.000	232544	232256
5420250150	250	150	16	640	315	165	125	47.000	232584	232316
5420250200	250	200	16	695	340	165	145	53.000	232624	232336
5420250250	250	250	16	745	375	165	165	73.000	232424	232216
5420300080	300	80	16	615	305	180	105	62.000	232525	232237
5420300100	300	100	16	615	330	180	120	65.000	232545	232257
5420300150	300	150	16	680	340	180	125	59.000	232585	232317
5420300200	300	200	16	740	380	180	145	61.000	232625	232337
5420300300	300	300	16	845	425	180	180	103.400	232425	232217