Raccordo con manicotto a vite, PN 16

5280

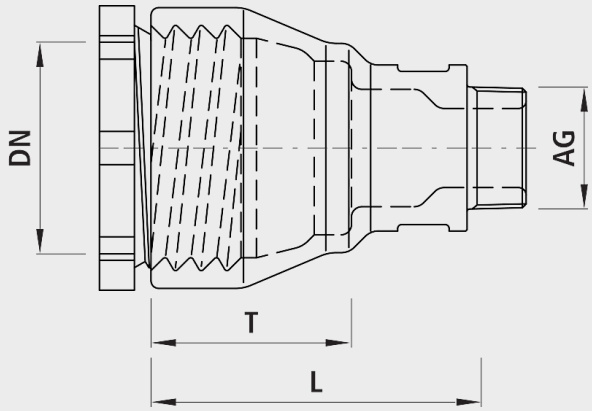

Applicazione

- Raccordo di transizione di manicotto a vite su filettatura
- Il manicotto a vite è adatto per i seguenti tipi di tubo:
  Tubi in ghisa:
  - con guarnizione standard ad anello di avvitamento: anello a vite, anello di contatto, anello di appoggio, anello di tenuta; protezione antisfilamento (n° 5800) esterno
  Tubi in ghisa Ecopur:
  - con guarnizione standard ad anello di avvitamento; protezione antisfilamento (n° 5800) esterno
  Tubi in PE:
  - con estremità in PE da saldare (n° 4523 e 4524)

Caratteristiche

- Temperatura di esercizio
  - max. 40 °C
- Valore di pressione PN 16

Materiale

- Corpo:
  - Ghisa sferoidale EN-GJS-400 (GGG 40)
  - Rivestimento in EWS secondo GSK, RAL-GZ 662, spessore dello strato mit. 250 µm
- Anello di avvitamento:
  - Ghisa sferoidale EN-GJS-400 (GGG40)
- Manicotti a vite:
  - secondo DIN 28601
- Guarnizioni:
  - NBR-Duo
  - Omologazioni KTW e W 270
- Anello di contatto e anello di appoggio
  - Trattato al cromo

	DN	AG	PN (bar)	L (mm)	T (mm)	Peso (kg)
5280050050	50	1 1/2"	16	145	80	4.000
5280050063	50	2"	16	145	80	4.400