Chiusino per combi Hawle

4555

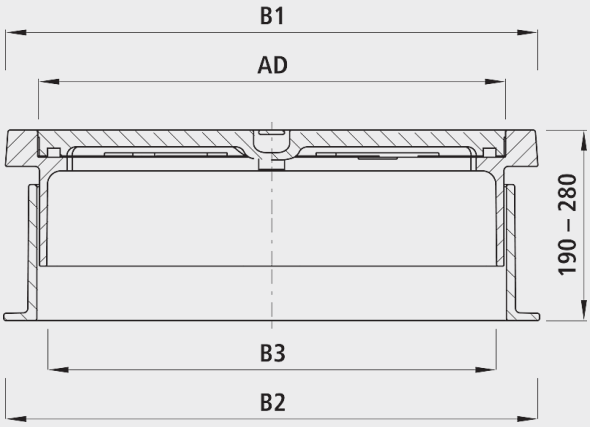

Applicazione

- Per tutte le raccorderie Combi con saracinesce integrate
- Tubo di scarico gas (n° 3905, n° 6892, n° 6893)

Caratteristiche

- La parte superiore del chiusino si può adattare telescopicamente al livello della strada
- Coperchio in ghisa con appoggi di gomma in 4 punti
- Conforme alla norma EN 124 carico di prova B125 (5t carico per ruota)
- Fori di ventilazione di 2000 mm2 presenti nel coperchio

Materiale

- Ghisa EN GJL-250

	DN	B1 (mm)	B2 (mm)	B3	AD (mm)	Peso (kg)
4555000002	80-150	460	470	375	394	72.300