# Valvola a squadra per allacciamenti con manicotto ad innesto PE, PN 16

3130

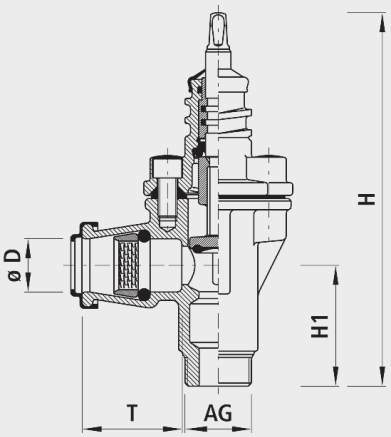

## Caratteristiche

- Con manicotto ad innesto PE antisfilamento
- Temperatura di esercizio
  -max. 40 °C
- Valore di pressione PN 16
- Protezione contro la corrosione integrata
  - Le superfici filettate metalliche, non rivestite provocano corrosione e incrostazioni. Ne consegue un flusso ridotto ed elevati costi di risanamento.

## Materiale

- Corpo
  - Ghisa sferoidale EN-GJS-400 (GGG 40)
  - Rivestimento in EWS secondo GSK, RAL-GZ 662, spessore dello strato min. 250 µm

| | ø D | AG | PN (bar) | H (mm) | H1 (mm) | T (mm) | Peso (kg) | N° CPN 411 | N° CPN 412 |
|---|---|---|---|---|---|---|---|---|---|
| 3130032000 | 32 | 1 1/4" | 16 | 230 | 70 | 63 | 2.500 | 816532 | 816221 |
| 3130040000 | 40 | 2" | 16 | 275 | 80 | 77 | 4.000 | 816543 | 816242 |
| 3130050000 | 50 | 2" | 16 | 285 | 90 | 91 | 4.500 | 816544 | 816243 |
| 3130063000 | 63 | 2" | 16 | 290 | 95 | 103 | 5.500 | 816545 | 816244 |