Collare di presa per saracinesche ROBUSTO DN 50, PE d 63 mm, in alto, longitudinale, PN 16

2731

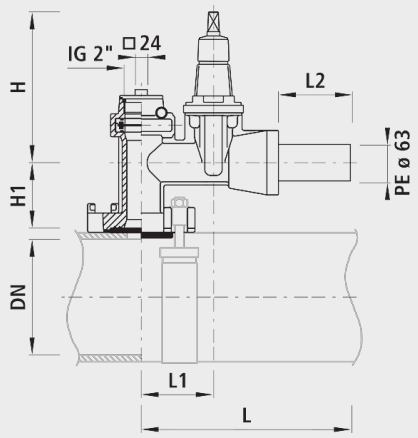

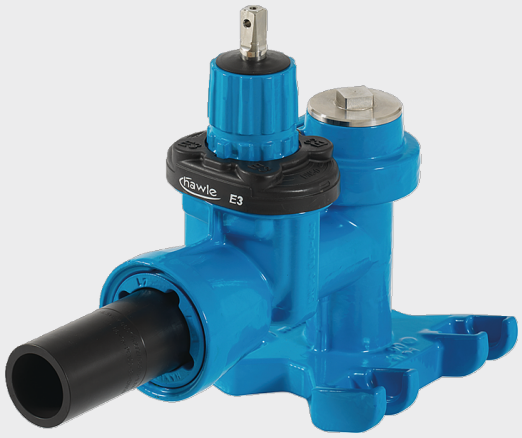

Applicazione

- Per perforare sotto pressione con tenuta ausiliaria integrata
- Montaggio con due fascette
- Per tubi in ghisa, FZM, acciaio, eternit,DN 100 a DN 500

Derivazione

- Derivazione longitudinale alla tubazione
- Estremità in PE da saldare SDR 11, d 63
- Estremità in PE da saldare, montata in fabbrica
- Diametro d 63 adatto per raccordi ad innesto Hawle
- Manicotti a vite DN 50

Caratteristiche

- Dimensioni della saracinesca DN 50
- Tecnologia con saracinesca E3
- Temperatura di esercizio -max. 40 °C
- Valore di pressione PN 16

Materiale

- Corpo
  - Ghisa sferoidale EN-GJS-400 (GGG 40)
  - Rivestimento in EWS secondo GSK, RAL-GZ 662, spessore dello strato min. 250 µm

		DN	PN (bar)	L (mm)	L1 (mm)	L2 (mm)	Foratura-ø max. (mm)	H1 (mm)	H (mm)	Peso (kg)	N° CPN 411
2731050063	1	100-500	16	370	125	125	46	115	234	15.000	862764

1 = utilizzare la guarnizione 3170