Collare di presa per saracinesche universale ZAK®, PN 5

2702

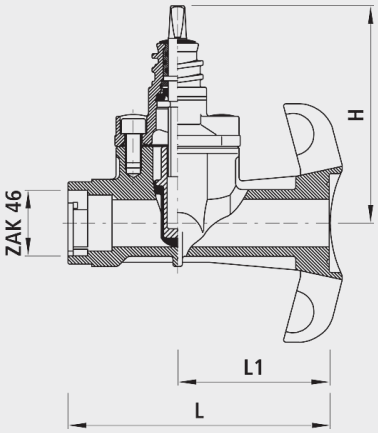

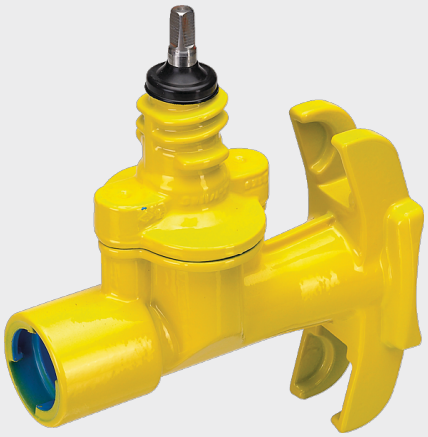

Applicazione

- Per tubi in ghisa, FZM e acciaio,DN 65 a DN 500

Caratteristiche

- Protezione contro la corrosione integrata
  - Le superfici filettate metalliche, non rivestite provocano corrosione e incrostazioni. Ne consegue un flusso ridotto ed elevati costi di risanamento.
  - In tutti gli articoli Hawle con filettatura interna è integrato un anello di protezione contro la corrosione in elastomeri. Garantisce giunzioni senza corrosione e incrostazioni, nonché portate volumetriche ed enormi risparmi sui costi.
- Specificare l'impiego con gas naturale al fine di poter effettuare la prova richiesta secondo DIN 3230-5 (PG1 per raccorderia interrata e PG3 per raccorderia negli impianti) con il relativo certificato di collaudo 3.1 in conformità a DIN EN 10204.
- Valore di pressione PN 5

Materiale

- Corpo
  - Ghisa sferoidale EN-GJS-400 (GGG 40)
  - Rivestimento in EWS secondo GSK, RAL-GZ 662, spessore dello strato min. 250 µm
  - Verniciatura giallo RAL 1021
  - NBR

	DN	ZAK®	PN (bar)	L (mm)	L1 (mm)	H (mm)	Foratura-ø max.	Peso (kg)
2702046000	65-500	46	5	220	125	200	35	5.400