Combi-3 avec manchons à vis, PN 16

4470

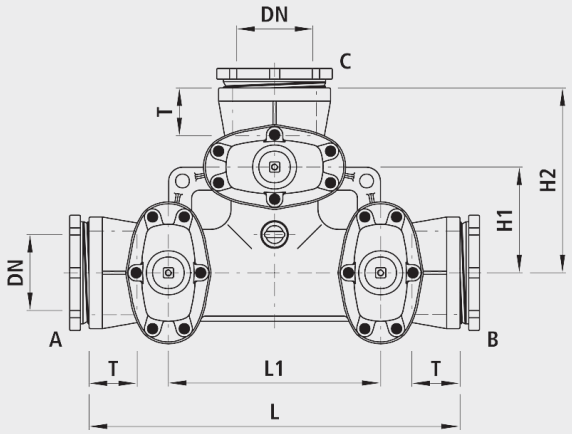

Application

- Le manchon à vis convient pour les types de tube suivants::
  Tubes en fonte:
  - avec garniture de douille filetée standard: douille filetée, bague de contact, bague d'appui, joint: verrouillage (n° 5800) à l'extéerieur:
  Tubes en fonte Ecopur:
  - avec garniture de douille filetée standard; verrouillage (n° 5800) à l'extérieur:
  Tube PE:
  - avec embout PE à souder (n° 4523 et 4524)

Caractéristiques

- Température de service
  - max. 40 °C
- Profondeur d'emboîtement ZAK®46
  -35 mm

Sortie sans vanne

- Sortie avec chapeau plein (A, B, C), sur demande

Matière

- Corps:
  - Fonte sphéroïdale EN-GJS-400 (GGG 40)
  - Revêtement EWS selon GSK, RAL-GZ 662, épaisseur de couche min. 250 µm
- Douille filetée:
  - Fonte sphéroïdale EN-GJS-400 (GGG40)
- Manchon à vis:
  - selon DIN 28601
- Joints:
  - NBR-Duo
  - Homologation KTW et W 270

Attention

- Pour le montage sur conduites existantes, utiliser également le manchon coulissant (n° 5370).

	DN	PN (bar)	L (mm)	L1 (mm)	H (mm)	H1 (mm)	H2 (mm)	T (mm)	Poids (kg)	N° CAN 411	N° CAN 412
4470100000	100	16	635	365	343	185	320	90	67.000	825112	821312
4470125000	125	16	725	415	421	210	365	90	89.000	825113	821313
4470150000	150	16	725	415	433	210	365	95	115.000	825114	821314
4470200000	200	16	840	465	541	235	420	100	214.000	825115	821315

Hauteur H: axe du tube à extrémité de tige