Plug fitting, with male thread

6120

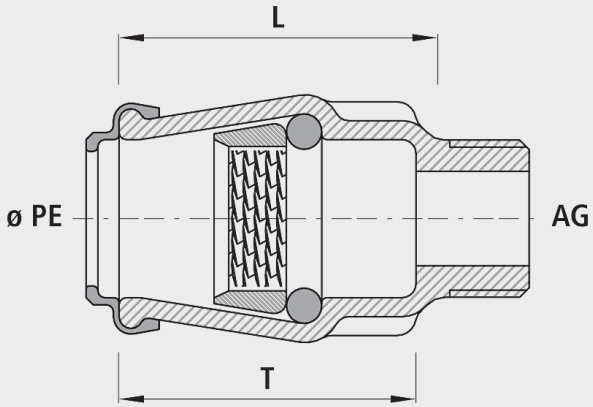

Application

- For all pipes in PE
- Die Hawle-Steckfittings werden seit über 50 Jahren erfolgreich eingesetzt. Die überzeugend einfache Verbindungstechnik bietet eine optimale Aufnahme des PE-Rohres im Fitting. Durch den Wirbelklemmring und einen robusten O-Ring werden Zugsicherheit und Dichtheit sichergestellt.

Characteristics

- Keine Stützhülsen für Wasser- und Druckluftleitungen erforderlich
- Keine unzulässige Verspannung und Schwächung des PE-Rohres
- Stets ausreichende Dicht- und Schubsicherungskräfte, die durch den Innendruck des Mediums selbsttätig reguliert werden
- Durch die Werkstoffwahl Guss oder POM keine elektrochemische Korrosion an Anbohrschellen und Hausanschluss-Schiebern
- Demontage mit Abziehschalen (Nr. 6010) möglich
- Betriebstemperatur
  - max. 40°C
- Pressure PN 16

Medium temperature

- max. 30 °C

Material

- POM

	ø PE	AG	PN (bar)	L (mm)	T (mm)	weight (kg)	NPK No. 411	NPK No. 412
6120025000	25	3/4"	16	60	50	0.060		
6120032000	32	1"	16	70	60	0.100	453112	454111
6120040000	40	1 1/4"	16	85	75	0.210	453113	454122
6120050000	50	1 1/2"	16	95	90	0.280	453114	454133
6120063000	63	2"	16	115	100	0.430	453115	454144