Flange/PE weld-in slider, PN 16

4850

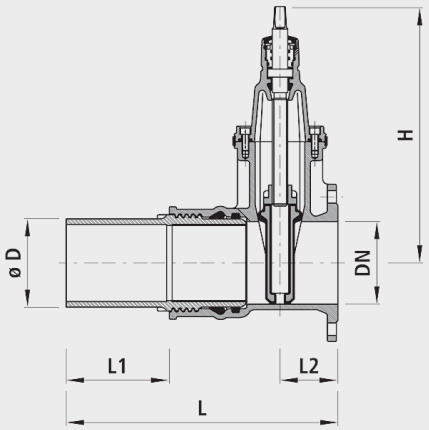

Application

- Die PE-Anschweiss-Armaturen können mit Elektroschweissmuffen, Heizelement-Stumpfschweissungen oder mechanischen Klemmverbindungen kraftschlüssig verbunden werden.
- Die Stutzen sind mit doppelter Abdichtung (Lippendichtung, O-Ring-Dichtung) und Stützhülse kraftschlüssig in den Armaturenkörper eingeschraubt.
- Die PE-Anschweissenden können bei Schiebern einzeln ausgewechselt werden.
- Geeignet für alle PE-Rohre. Die Verarbeitung richtet sich nach den Richtlinien des VKR (Verband der Kunststoff-Rohre und Rohrleitungsteile, Aarau).
- Die PE-Stutzen können bei Bedarf oder Umbau ausgewechselt werden. Armaturen sind dadurch bei einem defekten PE-Stutzen wieder verwendbar.

Characteristics

- Betriebstemperatur
  - max. 40°C
- Pressure PN 16

Material

- Gehäuse
  - Sphäroguss EN-GJS-400 (GGG 40)
  - EWS-Beschichtung nach GSK, RAL-GZ 662, Schichtdicke min. 250 µm
- Dichtungen
  - O-Ring: EPDM
  - Muffendichtung: EPDM
- Einschweissstutzen
  - Standard: PE 100, SDR 11
  - Auf Anfrage: auf SDR 17 ausgedreht
- Stützhülse
  - INOX

	DN	ø D	PN (bar)	H (mm)	L (mm)	L1 (mm)	L2 (mm)	Drill-ø max. (mm)	weight (kg)	NPK No. 411	NPK No. 412	BIM / CAD
4850050063	50	63	16	234	400	185	75	41	11.500	814235	813524	
4850065075	65	75	16	305	415	180	85	53	17.000	814256	813528	
4850080090	80	90	16	313	425	180	90	64	18.000	814277	813536	
4850100110	100	110	16	343	450	185	95	79	25.000	814318	813547	
4850100125	100	125	16	343	475	180	95	93	26.500	814319	813548	
4850150160	150	160	16	433	500	180	105	119	44.500	814362	813562	
4850150180	150	180	16	433	510	175	105	135	49.500	814363	813563	
4850200200	200	200	10	541	560	190	115	161	77.700	814384	813614	
4850200225	200	225	10	541	560	190	115	170	78.000	814385	813615	
4850201225	200	225	16	541	560	190	115	170	79.500	814385	813655	