Screw socket slider, PN 5

4215

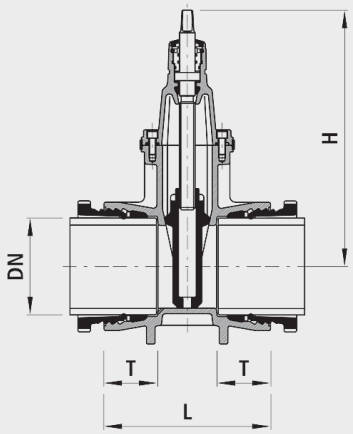

Application

- Die Schraubmuffe ist für folgende Rohrarten geeignet:
- Gussrohre
  - Mit Standard-Schraubringgarnitur: Schraubring, Kontaktring, Stützring, Dichtring; Schubsicherung (Nr. 5800) aussenliegend
- Ecopur-Gussrohre
  - Mit Standard-Schraubringgarnitur. Zur Schonung der Aussenbeschichtung wird anstelle des Kontaktrings ein Konusring (Nr. 8777) verwendet; Schubsicherung (Nr. 5800) aussenliegend
- PE-Rohre
  - Mit PE-Anschweissende (Nr. 4524)
- Der Einsatz mit Erdgas muss spezifiziert werden, damit die nach DIN 3230-5 geforderte Prüfung (PG1 für erdverlegte Armaturen und PG3 für Armaturen in Anlagen) mit dem dazugehörigen Abnahmeprüfzeugnis 3.1 nach DIN EN 10204 vorgenommen werden kann.

Characteristics

- Druckstufe PN 5

Caution

- Installation loops with screw socket (No. 5345) should also be used for installations in existing lines.

Material

- Gehäuse und Schraubring
  - Sphäroguss EN-GJS-400 (GGG 40)
  - EWS-Beschichtung nach GSK, RAL-GZ 662, Schichtdicke min. 250 µm
  - Lackierung: Gelb RAL 1021
- Schraubmuffen
  -nach DIN 28601
- Dichtungen
  - NBR-Duo
- Kontaktring und Stützring
  - Chromatiert

	DN	PN (bar)	H (mm)	L (mm)	D (mm)	weight (kg)	NPK No. 411	NPK No. 412
4215050000	50	5	260	225	75	13.000	811176	811118
4215080000	80	5	335	250	85	21.000	811178	811121
4215100000	100	5	375	270	90	26.000	811179	811122
4215125000	125	5	450	310	90	40.000	811181	811123
4215150000	150	5	460	310	95	46.000	811182	811124
4215200000	200	5	565	325	100	71.000	811183	811125