# Reinigungs- und Kontrollkasten, PN 10

9842

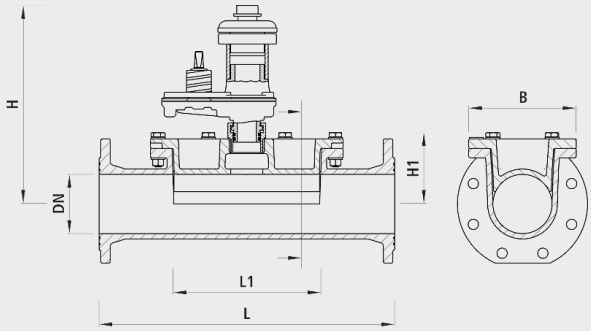

## Eigenschaften

- Strömungsoptimierter Reinigungsdeckel
- Reinigungsöffnung in der Grösse des Rohrquerschnittes
- Aufgesetzte Spülgarnitur mit freiem Duchgang und Storz 55 Anschluss
- Betriebsdruck max. 10 bar
- Druckstufe PN 10

## Optionen

- Ohne Spülgarnitur Artikel-Nr. mit 000 verwenden
- x = ohne Spülgarnitur

## Werkstoff

- Gehäuse
  - Sphäroguss EN-GJS-400 (GGG 40)
  - EWS-Beschichtung nach GSK, RAL-GZ 662, Schichtdicke min. 250 µm
- Oberteil
  - Sphäroguss EN-GJS-400 (GGG 40)
  - EWS-Beschichtung nach GSK, RAL-GZ 662, Schichtdicke min. 250 µm
  - Versenkte, versiegelte Schrauben
- Absperrelement
  - Hartgewalzter Stahl (INOX); Zugfestigkeit mind. 1200 N/m2
- Spindelabdichtung
  - O-Ring-Träger: Messing (ab DN 80 auswechselbar)
- Dichtungen
  - Gummi

| | | DN | PN (bar) | L (mm) | L1 (mm) | B (mm) | H (mm) | H1 (mm) | Gewicht (kg) |
|---|---|---|---|---|---|---|---|---|---|
| 9842080001 | | 80 | 10 | 500 | 250 | 170 | 325 | 105 | 30.500 |
| 9842100001 | | 100 | 10 | 500 | 250 | 185 | 330 | 110 | 34.500 |
| 9842125001 | | 125 | 10 | 550 | 300 | 220 | 345 | 125 | 42.200 |
| 9842150001 | | 150 | 10 | 550 | 300 | 240 | 365 | 145 | 53.300 |
| 9842200001 | | 200 | 10 | 650 | 350 | 310 | 390 | 170 | 75.800 |
| 9842250001 | | 250 | 10 | 700 | 365 | 360 | 420 | 200 | 105.200 |
| 9842300001 | | 300 | 10 | 750 | 400 | 420 | 450 | 230 | 136.600 |
| 9842080000 | x | 80 | 10 | 500 | 250 | 170 | | 105 | 29.000 |
| 9842100000 | x | 100 | 10 | 500 | 250 | 185 | | 110 | 33.000 |
| 9842125000 | x | 125 | 10 | 550 | 300 | 220 | | 125 | 35.500 |
| 9842150000 | x | 150 | 10 | 550 | 300 | 240 | | 145 | 46.600 |
| 9842200000 | x | 200 | 10 | 650 | 350 | 310 | | 170 | 69.100 |
| 9842250000 | x | 250 | 10 | 700 | 365 | 360 | | 200 | 98.500 |
| 9842300000 | x | 300 | 10 | 750 | 400 | 420 | | 230 | 129.900 |