Anbohrschelle HAKU mit Gewindeabgang, PN 5

5255

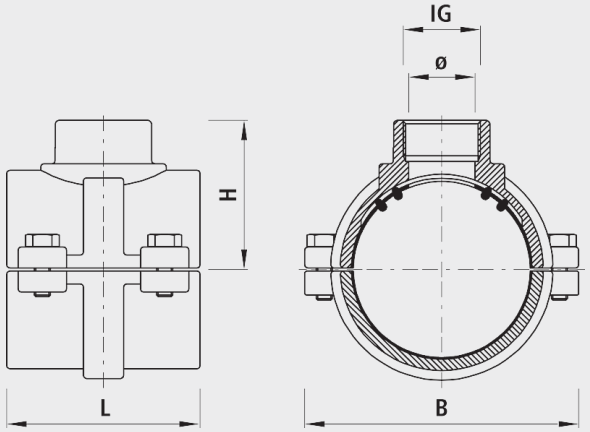

Anwendung

- Zum Anbohren von PE- und PVC-Rohren
- Zum Anbohren auf BLUTOP-Gussrohre

Eigenschaften

- Integrierter Korrosionsschutz
  - Metallische, unbeschichtete Gewindeoberflächen in Armaturen führen zu Korrosion und Inkrustation. Die Folge sind reduzierte Durchflussleistungen und hohe Sanierungskosten.
  - Bei allen Hawle-Artikeln mit Innengewinde ist ein Korrosionsschutzring aus Elastomer eingebaut. Er garantiert korrosions und inkrustationsfreie Verbindungen und sorgt damit für volle Durchflussleistungen und enorme Kosteneinsparungen.
- Der Einsatz mit Erdgas muss spezifiziert werden, damit die nach DIN 3230-5 geforderte Prüfung (PG1 für erdverlegte Armaturen und PG3 für Armaturen in Anlagen) mit dem dazugehörigen Abnahmeprüfzeugnis 3.1 nach DIN EN 10204 vorgenommen werden kann.
- Druckstufe PN 5

Werkstoff

- Gehäuse
  - Sphäroguss EN-GJS-400 (GGG 40)
  - EWS-Beschichtung nach GSK, RAL-GZ 662, Schichtdicke min. 250 µm
  - Lackierung: Gelb RAL 1021
  - NBR

Achtung

- Schrauben über Kreuz vollständig festziehen.
- Konventionelle Abdichtung des Gewindanschlusses trotz Schutzring notwendig!

	PE/PVC ø D (mm)	IG	PN (bar)	B (mm)	L (mm)	H (mm)	Bohrungs-ø max.	Gewicht (kg)
5255090063	90	2"	5	150	110	80	50	2.600
5255110040	110	1 1/4"	5	170	120	85	33	2.800
5255110063	110	2"	5	170	120	90	50	3.000
5255125040	125	1 1/4"	5	190	120	95	33	3.700
5255160063	160	2"	5	230	120	115	50	4.600
5255225063	225	2"	5	310	120	150	50	6.700